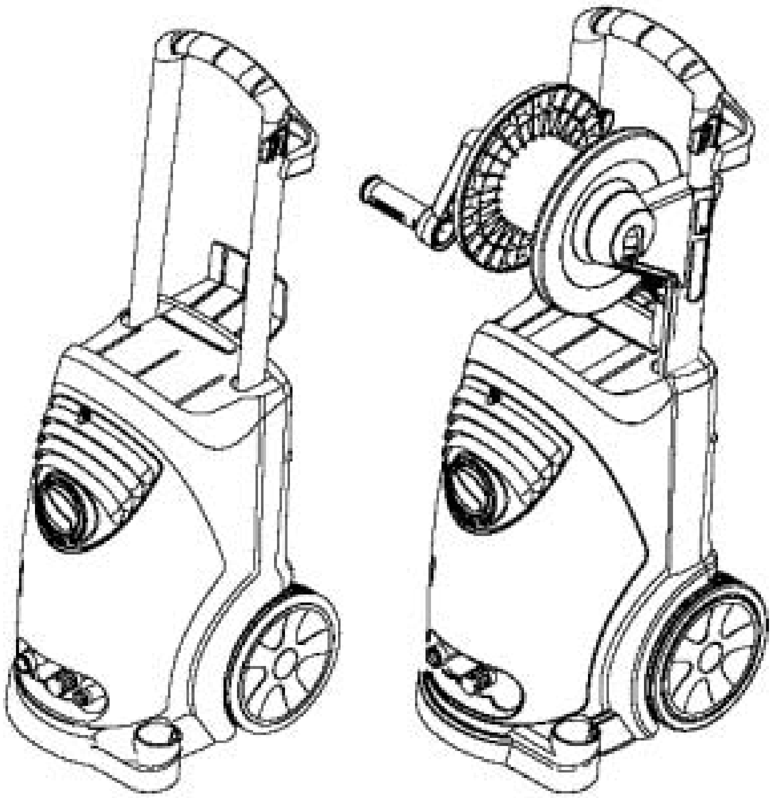

HD 5/12 C
HD 5/12 C +
HD 5/12 CX
HD 5/12 CX +

HD 6/13 C
HD 6/13 C +
HD 6/13 CX
HD 6/13 CX +

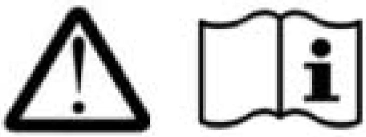

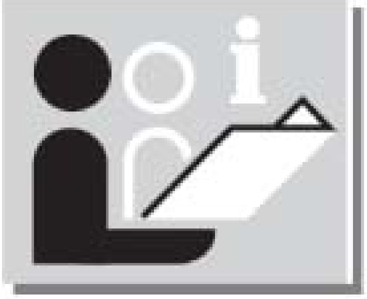

www.kaercher.com

5.960-966 A 2007086 01/04

HD 5/12 C
HD 5/12 C +
HD 6/13 C
HD 6/13 C +

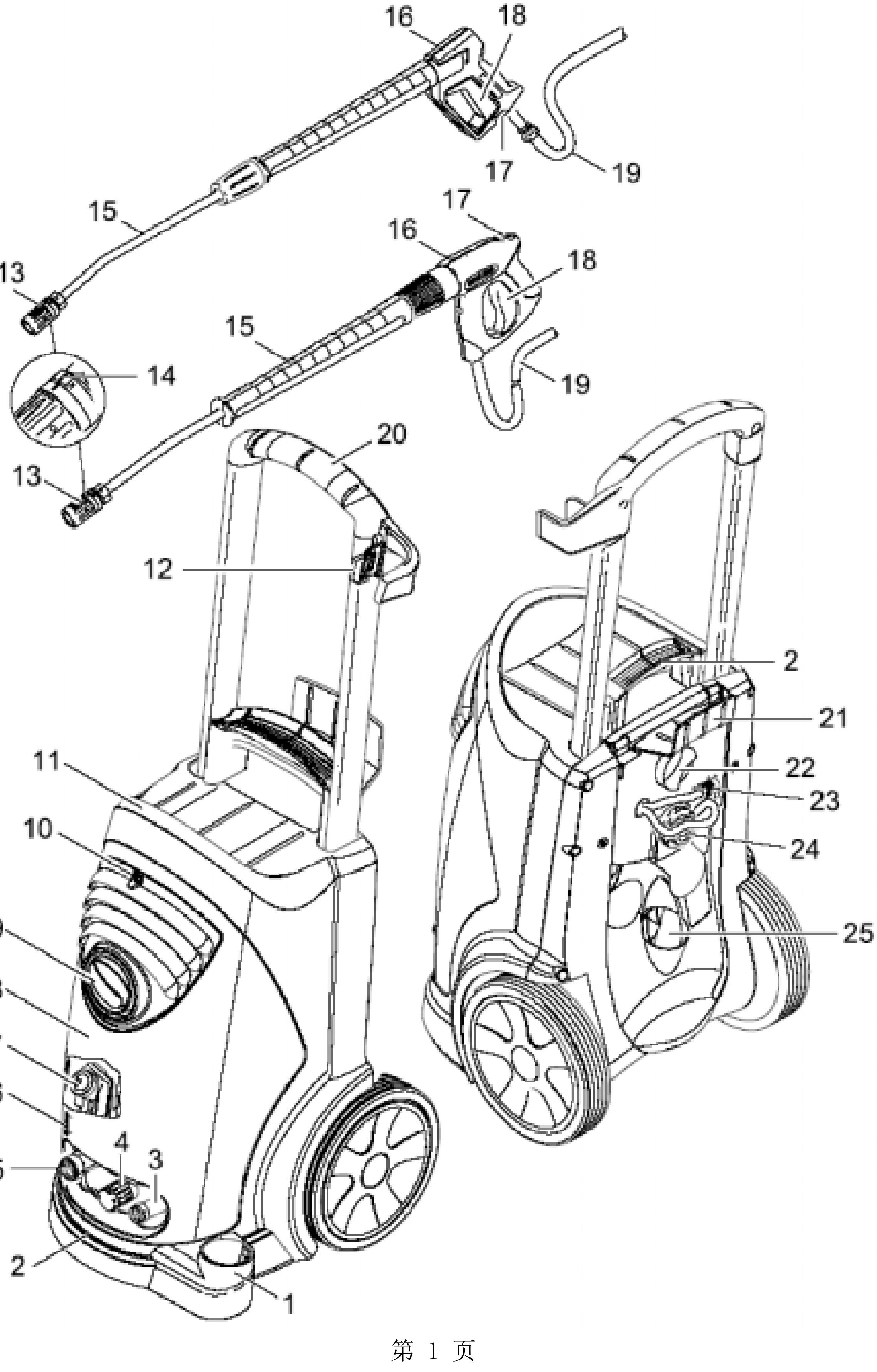

HD 5/12 CX
HD 5/12 CX +
HD 6/13 CX
HD 6/13 CX +

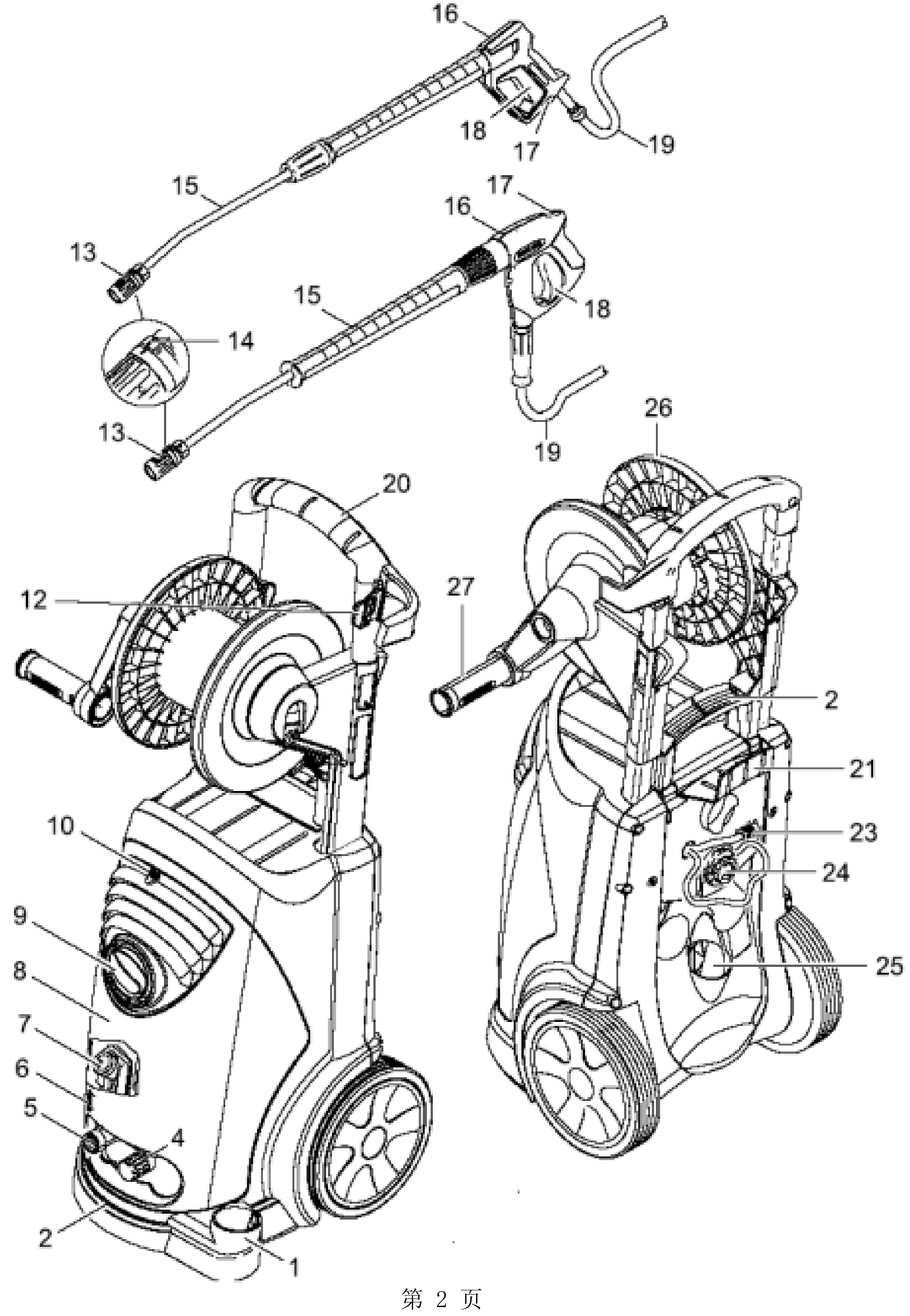

设备元件

请对照前面的折叠式插图页

1 喷嘴支架

2 手柄

3 高压出口

4 压力/流量 控制器（只有 HD 6/13…）

5 水连接器

6 油位显示器

7 油箱

8 护罩

9 设备开关

10 固定护罩的螺钉

11 软管支架

12 手持喷水枪支架

13 喷嘴

14 喷嘴标识

15 喷杆

16 手持喷水枪

17 手持喷水枪的安全制动按钮

18 喷枪扳机

19 高压软管

20 推力手柄

21 电缆支架

22 推力手柄的固定螺栓

23 带过滤器的清洁剂的吸软管

24 清洁剂计量阀

25 附件盒

26 软管卷盘

27 摇动手柄

为了你的安全

在第一次使用清洗机前，阅读这些操作说明，并对所附的小册子“ 高压清洗机的安全说明 ”序号 5.951-949 给予特别的注意。

使用清洗机

使用这个设备专门为：

-用高压喷水器和清洁剂来清洗（如，清洗机器设备，机动车，建筑物，机床）

-用高压喷水器，不用清洁剂来清洗（如清洗建筑物外表，，阳台，园艺装备）

对于顽固的脏物，建议使用喷砂机，作为一个可选附件

安全特征

安全阀（只有 HD6/13….）

当用压力和水流控制装置来减小流量时，安全阀打开，部分水会流回泵的吸管一侧。

压力开关

如果释放了手持喷水枪的扳机，压力开关会关断泵。如果释放扳机，压力开关又启动泵。

在工厂里就已经设置和密封好了溢流阀和压力开关。

只有客户服务部才能进行调整。

准备使用设备

拆设备包装

-在拆设备包装时，检查包装内的设备。如果设备上存在由于运输过程中造成的损坏，通知经销商。

-不要将包装物与家庭垃圾一起处理，应该将它送往合适的收集点进行回收利用。

检查油压

■当设备静止不动时，读油压显示器上的油压值。油液位一定在两格以上。

打通油箱通风孔

■拧下护罩上的固定螺钉，卸下护罩

■敲断油箱盖上的气孔尖头

■固定设备盖

安装附件

■在喷杆上安装上喷嘴（见校正环顶部的标记）

■在手持喷水枪上安装上喷杆

不需要软管卷盘的应用：

■松开推力手柄的固定螺栓

■调整推力手柄到要求的高度

■拧紧推力手柄的固定螺栓

■将高压软管拧在高压出口上

需要软管卷盘的应用：

■将摇动手柄插入软管卷盘的轴里

■将高压软管与手持喷水枪连在一起（仅对 HD 6/13 CX，HD 6/13 CX+）

■建议将高压软管卷起来前，要将它成直线伸展平放

■通过转动摇动手柄将高压软管以均匀的分层卷在软管卷盘上

启动设备

电气连接

警告！

在铭牌上所标出的电压值必须符合供应电压。

警告！

不可超过电气连接点上最大可容许的总线阻抗。（参见技术数据）

警告！

用足够粗的电缆做延长电缆（参见技术规格）将它从电缆卷盘上全部解下来。

对于所连接的负载参见铭牌/技术规格

警告！

必须用一个插头将设备连在电源供应上。禁止与电源供应采取不可分离的饿连接方式。插头可以用来和电源断开。

连接水/供给吸管操作

连接到水总线上

警告！

注意供水公司的规定；根据 DIN 1988， 设备不能直接与公共饮用水供应管相连。允许通过一个单向阀进行短期连接。（定购序号：6.412-578）

对于连接的负载见技术规格。

■将一个供应软管（未提供）与设备上的出水口和进水口（如水龙头）相连。

■打开进水口

从一个敞口容器中吸水

■将带过滤器的吸管（定购序号：4.440-238）拧在出水口上

■在使用设备前让设备通风

■为了从设备中排出空气，将喷嘴拧下，让设备运转，直到只有水没有气泡存在。如果需要可允许设备持续运转 10 秒钟后关断设备。重复这个过程几次。

■关断设备，将喷嘴重新拧上。

操作设备

危险！

在汽车加油站或其他具有高度危险性的地方使用设备时注意有关的安全规定。

警告！

清洗发动机只能放在有合适的油分离器在的地方（保护环境）

警告！

只能用低压的扇形喷射方式来清洗动物（参见“选择喷射类型”）

警告！

堵塞的危险。总是将喷嘴面朝上放在附件箱里。

高压操作

设备装备有一个压力开关，只有当杆退回时，马达才启动。

■从电缆卷盘上将高压软管全部解下来

■设置设备开关为“l”

■将手持喷水枪解锁，且扣动扳机

■只有 HD 6/13….通过转动压力/流速控制装置（无限可调）来调节工作电压和流量（+/-）

选择喷射类型

手持喷水枪必须关闭。

■旋转喷嘴外罩直到要求的标志符合标记：

高压铅笔形状的喷射

适用于特别顽固的尘垢积聚物

低压扇形喷射

因为压力可以忽略，可用于带清洁剂的操作或清洗

高压扇形喷射

适用于清洗一个大的表面上的尘垢积聚物

用清洁剂来清洗

警告！

不适当的清洁剂会毁坏清洗机和待清洗物品。只使用凯驰公司公布的清洁剂。应该仔细地注意要使用的清洁剂的比例和所附的说明。出于对环境的考虑，要保守地使用清洁剂。

凯驰公司的清洗剂确保无故障的运行。请寻求建议或向我们要一份关于清洁剂信息页的目录。

■拔出清洁剂吸软管，浸入清洁剂箱里的过滤器里

■设置喷嘴为

■根据要求的浓度，设置清洁剂计量阀

推荐的清洗方法

■ 用低压喷射器喷射清洁剂在要清洗的干燥表面上，让清洁剂起作用但不要让它变干。

■ 用高压喷射器冲洗掉已松动的脏物。

■ 使用后将过滤器浸没在净水里。转动计量阀将清洁剂的浓度设置为最大。启动设备并彻底冲洗一分钟。

中断操作

■释放喷枪扳机，关闭设备。再重新扣动喷枪扳机，设备再次重新启动。

关闭设备

■设置开关为“0”，拔出电源插头

■关闭入水口

■扣动喷枪扳机直到设备无压力

■启动手持喷抢的安全制动按钮确保喷枪扳机不被意外触发。

搬运清洗机

■要搬运清洗机相当长的距离，通过手柄抓住清洗机，然后拉着它前进。

■要搬运不带软管卷盘的清洗机，将推力手柄放在较低的位置上。用手柄拉着搬运设备，不要用推力手柄来搬。

存放清洗机

■把手持喷枪放在支架上

■将高压软管卷起来，并挂在软管支架上。

或

■将高压软管卷在软管卷盘上。推摇动手柄去锁定软管卷盘。

■将连接电缆缠绕在电缆支架上。

■用已安装的卡圈来固定插头

防霜冻保护

警告！

结霜将破坏设备，因为设备里不会完全倒空水！将设备存放在免于霜冻的地方。

如果不可能将设备存放在远离霜冻的地方：

■ 排干水，用防冻剂彻底冲洗设备

■ 让设备自行晾干，最长 1 分钟

■使用标准的汽车上用的防冻剂，这种防冻剂的基本成分是甘醇

■遵从防冻剂生产制造商规定的防冻剂的操作说明

维护保养

危险！

在对设备进行任何维护保养工作前，将总线插头拔出来。

警告！

当换油时，只有在已授权的收集点来处置任何废油。

安全说明/维护保养协议

可以与你购买设备的经销商协商好对设备进行定期安全检查，或签订维护保养协议。请征求意见。

在每一次使用前

■检查连接电缆是否有损坏（损坏了会有遭电击的危险），如果有损坏，立刻由已授权的客户服务部人员或电工来更换连接电缆。

■检查高压软管是否有损坏（损坏了会有爆炸的危险），如果有损坏，立刻更换损坏了的高压软管。

■检查设备（泵）是否有渗漏。在设备下明显可见每分钟漏三滴是可以允许的。如果渗漏更严重，寻求客户服务部的帮助。

每周

■ 检查油箱里的油压：如果油是浑浊的（油里有水），立刻寻求客户服务部的帮助。

■清洗水连接器里的滤网

■清洗清洁剂抽吸软管里的过滤器

每年或工作 500 小时后

■换油

-油量和油的型号参见技术规格

-拆下固定螺钉，拆除护罩，拆卸油箱盖，倾斜设备

-将油排到一个合适的容器里

-缓慢地装入新的干净的油；将气泡排出

-再装上油箱盖

故障检修

危险！

在进行任何维修工作前，关闭设备，拔出电源插头。只有授权的客户服务部人员才能检查和维修电气元件。

对于在此章中未指出的故障，无论是怀疑有故障还是已经清楚地知道该怎么做，都要咨询授权的客户服务部人员。

设备不工作

■检查连接电缆是否损坏

■检查总线电压

■如果有电气故障，咨询客户服务部

设备压力不达标

■设置喷嘴为“ 高压力 ”

■清洗/更换喷嘴

■从清洗机里排出空气（参见启动设备）

■清洗水连接器里的滤网

■检查入水口的流量（参见技术规格）

■检查泵的所有供应管线是否有渗漏或堵塞

■如果需要，寻求客户服务部的帮助

泵有渗漏

■在设备下面明显可见每分钟漏三滴是可以允许的。如果漏的更严重，寻求客户服务部的帮助

泵发出水锤噪声

■检查所有的供应管线和清洁剂系统是否有渗漏

■当在没有清洁剂的情况下运行设备时，关闭清洁剂计量阀

■从清洗机里排出空气（参见启动设备）

■如果需要，寻求客户服务部的帮助

清洁剂没有吸入

■设置喷嘴为“ Chem ”

■检查带有过滤器的清洁剂抽吸软管是否有渗漏或堵塞，如果需要清洗它

■打开清洁剂计量阀，检查它是否渗漏。清除堵塞物

■如果需要，寻求客户服务部的帮助

备件

在操作说明书的结尾，可以发现一个备件清单。

保修

在每个国家，由授权的销售公司发布的保修条款是有效的。

如果查明故障是由于材料或生产制造错误而导致的，且在保修期间，我们将免费解决任何设备故障。

如果设备需要保修，请向你购买设备的经销商或离你最近的已授权的客户服务部申请，并带上购买的附件和发票。

EU 一致声明

我们在这里声明以下所介绍的设备均符合适当的 EU 规程中有关的安全和健康要求，包括具有基本设计和结构的设备样式，以及目前在市场上正在销售的设备样式。

如果未经我们公开批准就对设备进行了任何改进，此声明将不再有效。

产品：**高压清洗机**

型号：**1.514-XXX**

有关的 EU 规程：

EU 机械化规程（98/37/CE）

EU 低电压设备规程（73/23/EEC），修订版 93/68/EEC

EU 电磁兼容性规程（89/336/EEC）修订版 91/263/EEC，92/31/EEC，93/68/EEC

EU 关于噪声辐射规程（2000/14/EU）

相容的标准：

DIN EN 60 335-1

DIN EN 60 335-2-79

DIN EN 55,014 -1: 2000 + A1: 2001

DIN EN 55,014 -2: 1997

DIN EN 61,000 -3 -2: 2000

DIN EN 61,000 -3 -3: 1995 + A1: 2001

适用的国家标准：-

所使用的一致性评价步骤：

附录 V

测量的声压级：

HD 5/12：87 分贝（安培） HD 6/13：87 分贝（安培）

确保的声压级：

HD 5/12：89 分贝（安培） HD 6/13：89 分贝（安培）

已经采取了适当的内部举措来确保此系列设备总是符合当前有效的 EU 规程和适用标准的要求。

签署上述声明的人代表了公司利益，得到了公司管理层的授权。

技术规格

		HD 5/12 C	HD 6/13 C
		HD 5/12 CX	**HD 6/13 CX**
总线连接		EU	EU
电压	伏	230	230
电流类型	赫兹	1~50	1~50
连接负载	千瓦	2.2	2.7
电源保险	安培	16	16
最大可容许总线阻抗	欧姆	-	（0.346+j0.216）
延长电缆 30 米	平方毫米	2.5	2.5
水连接			
最大供给温度	摄氏度	60	60
最小供给流量	升/小时（升/分钟）	600（10）	700（11.7）
供水软管-最小长度	米	7.5	7.5
供水软管-最小直径	英寸	3/4	3/4
从 20 摄氏度的敞口容器中的抽吸高度	米	0.5	0.5
最大供给压力	兆帕（巴）	1（10）	1（10）
性能数据			
工作压力	兆帕（巴）	12（120）	13（130）
最大工作过压（安全阀）	兆帕（巴）	13.5（135）	14.5（145）
流量	升/小时（升/分钟）	500（8.3）	560（9.3）
清洁剂的吸入量	升/小时（升/分钟）	0-35（0-0.6）	0-35（0-0.6）
手持喷枪的回弹力	牛顿	21	25
声音辐射			
声压级（EN 60704-1）	分贝（安培）	74	75
确保的声压级（2000/14/EC）	分贝（安培）	89	89
设备的振动/总振动（ISO 5349）			
手持喷枪	米/秒	2.5	1.7
喷枪杆	米/秒	1.8	1.7
尺寸			
长度	毫米	360	360
宽度（CX）	毫米	375（400）	375（400）
高度	毫米	22	23
无附件重量	千克	22	23
无附件重量，CX	千克	27	28
油量，泵	升	0.36	0.36
油型号，泵		SAE 15W/40	SAE 15W/40

HD 5/12 C
HD 5/12 CX
HD 6/13 C
HD 6/13 CX

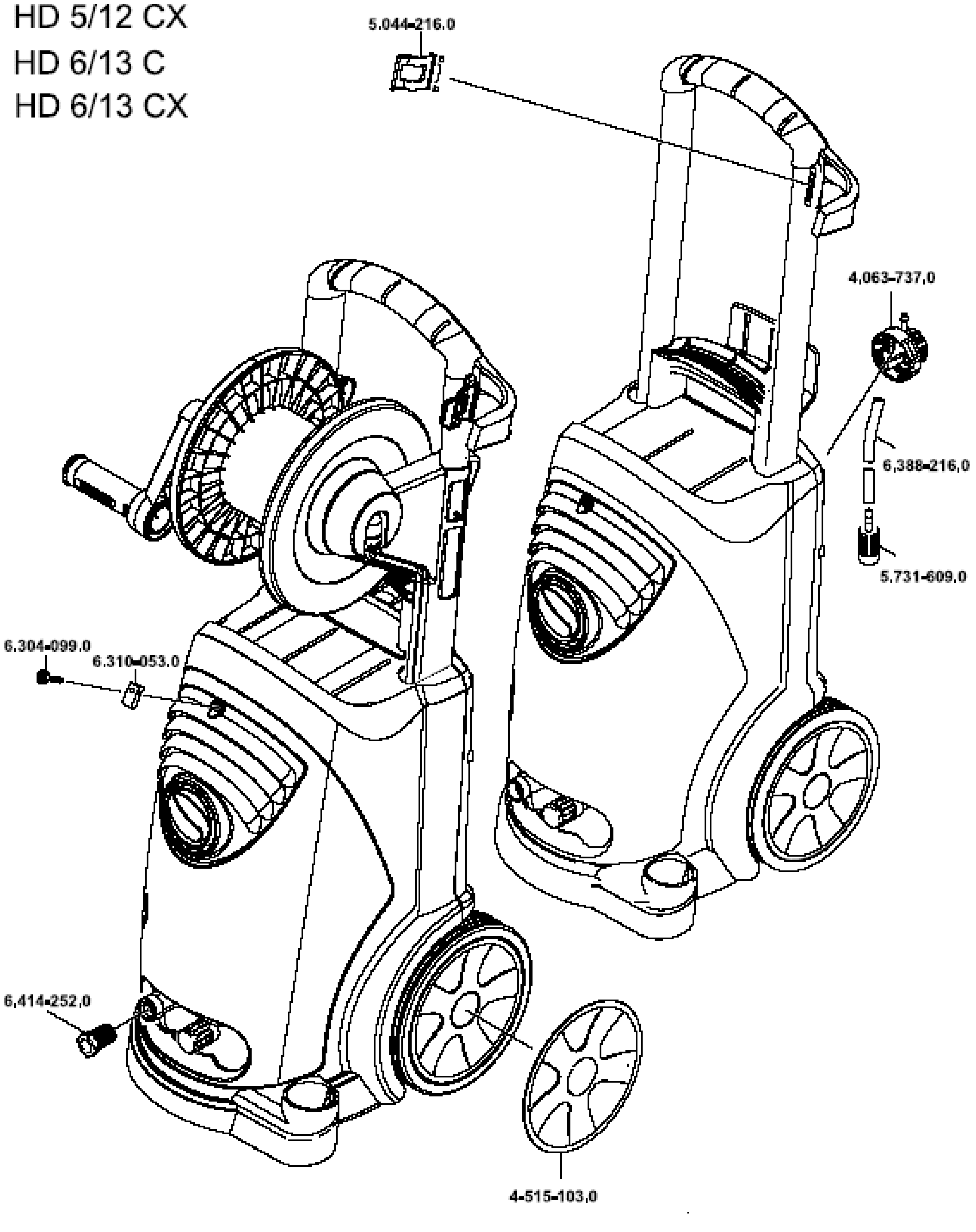

11/03
5.960-966.0

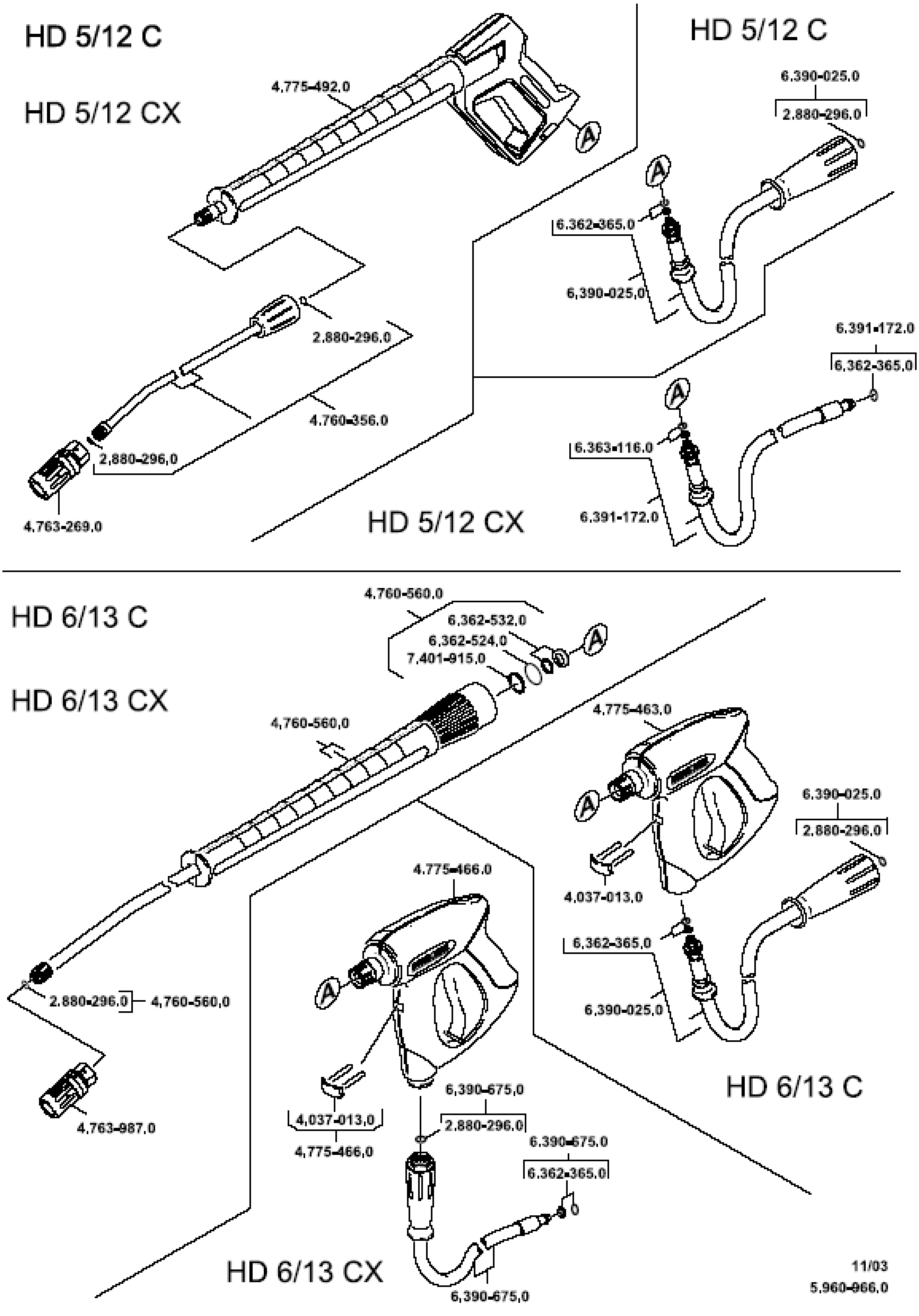
HD 5/12 C
HD 5/12 CX
4.775-492.0
HD 5/12 C
6.390-025.0
2.880-296.0
6.362-365.0
6.390-025,0
2.880-296.0
4.760-356.0
2,880-296,0
4.763-269.0
6.391-172.0
6.362-365.0
6.363-116.0
6.391-172.0
HD 5/12 CX
HD 6/13 C
HD 6/13 CX
4.760-560.0
6.362-532.0
6.362-524.0
7.401-915.0
4.760-560.0
4.775-463.0
6.390-025.0
2.880-296.0
4.037-013.0
6.362-365.0
6.390-025.0
2.880-296.0
4.760-560.0
4.763-987.0
4.775-466.0
4.037-013.0
4.775-466.0
6.390-675.0
2.880-296.0
6.390-675.0
6.362-365.0
HD 6/13 C
HD 6/13 CX
6.390-675.0
11/03
5.960-966.0

德国凯驰 服务中国